little tikes. **littletikes.com**

XIM612398-1R2 - 12/10

612398 / 618215 / 400V

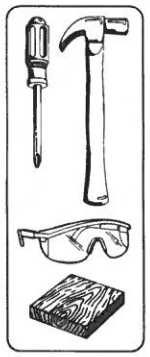

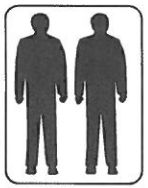

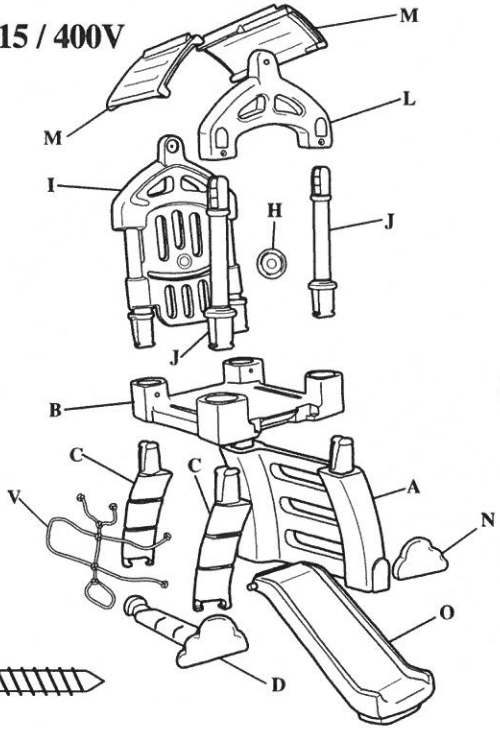

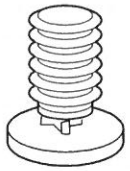

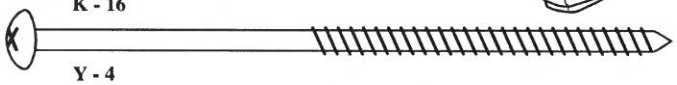

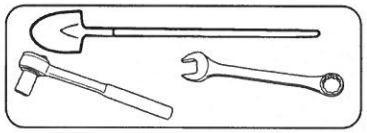

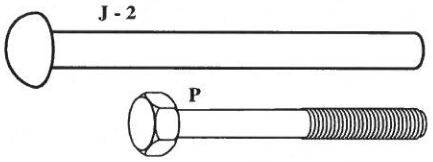

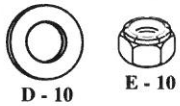

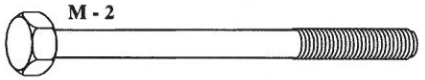

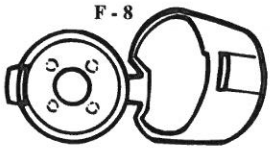

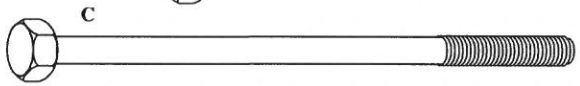

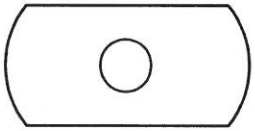

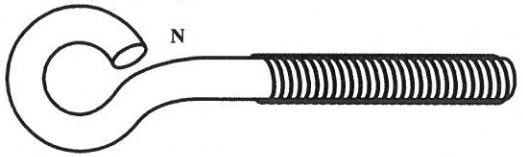

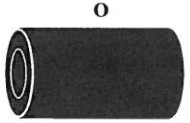

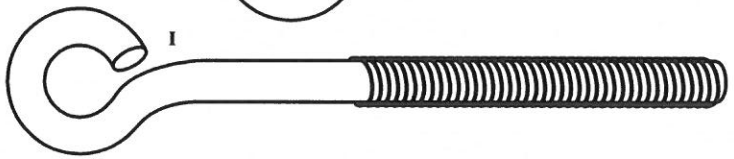

ENGLISH

LITTLE TIKES® CLUBHOUSE™ SWING SET
Ages: 2 - 6 years
Please save sales receipt for proof of purchase.

ADULT ASSEMBLY REQUIRED.
Two adults are required for assembly.

⚠WARNING:

- Prior to assembly, this package contains small parts: hardware which is a choking hazard and may contain sharp edges and sharp points. Keep away from children until assembled.
- Falls onto hard surfaces could result in head or other serious injuries. Never place on concrete, asphalt, wood, packed earth or other hard surfaces. Carpet over hard floors may not prevent injury. Always use protective surfacing on the ground under and surrounding the playground equipment according to the enclosed "Consumer Information Sheet for Playground Surfacing Materials." Fall height protection up to 30" (76 cm) required.
- This product is intended for use by children ages 2 - 6 years.
- Adult supervision required. Do not leave children unattended.
- Maximum weight limit per child: 60 lbs. (27 kg). Limit 4 children. Limit 1 child per swing.
- Shoes must be worn at all times.
- This product must be anchored, and requires the use of four (4) anchors (included). Do not use without anchors. All anchoring devices must be placed below the playing surface to prevent tripping or injury resulting from a fall.
- The swing set extension is intended to be used with this product only and should not be attached to any other structure.
- Protect your eyes. Always wear safety glasses when using a hammer.

CAUTION:

- Keep these instructions for future reference.
- Observing the following statements and warnings reduces the likelihood of serious or fatal injury.
- Place this product on level ground and at least 6' (2 m) away from any object. The swings must be located at least 13' (4.0m) from any object in front of or behind their rest position. Objects to be avoided include but are not limited to fences, buildings, overhead branches, laundry lines or electrical wires.
- Swing seats should be hung no higher than 18" (45 cm) or lower than 8" (20 cm) from the ground.
- Instruct children on proper use of this product, only after properly assembled and installed, and not in a manner other than intended.
- Do not allow children to climb on product when product is wet.
- Dress children appropriately: do not allow children to wear loose-fitting clothing including ponchos, scarves and garments with drawstrings. Well-fitting shoes must be worn at all times.
- Instruct children not to attach items to the climber that are not specifically designed for use with the product such as, but not limited to, jump ropes, clotheslines, pet leashes, cables and chains, as they may cause a strangulation hazard.
- When temperatures fall below 0°F/-18°C, outdoor use of this product is not recommended. In extreme cold, plastic materials lose resilience and may become brittle and crack upon impact. Store product in a warmer, protected place.
- Children must keep hands free of objects, inside of swing, and hold onto the swing.
- Instruct children on proper swing use for their safety: Do not twist chains or ropes or loop them over the top support bar since this may reduce the strength of the chain or rope. Do not swing empty seats. Do not get off the swing while it is in motion. Do not walk too close to a moving swing or between the swing and other objects. Do not wear loose-fitting clothes while swinging. Always wear well-fitting shoes while swinging. Always sit with full weight in the center of the swing.

1

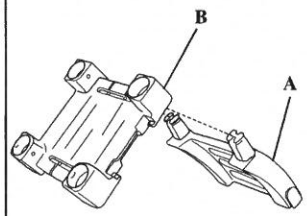

2

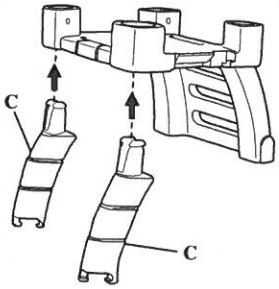

3

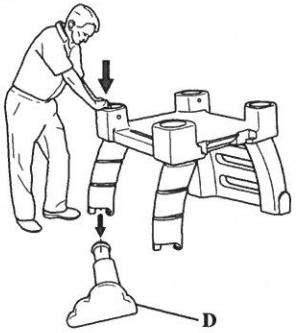

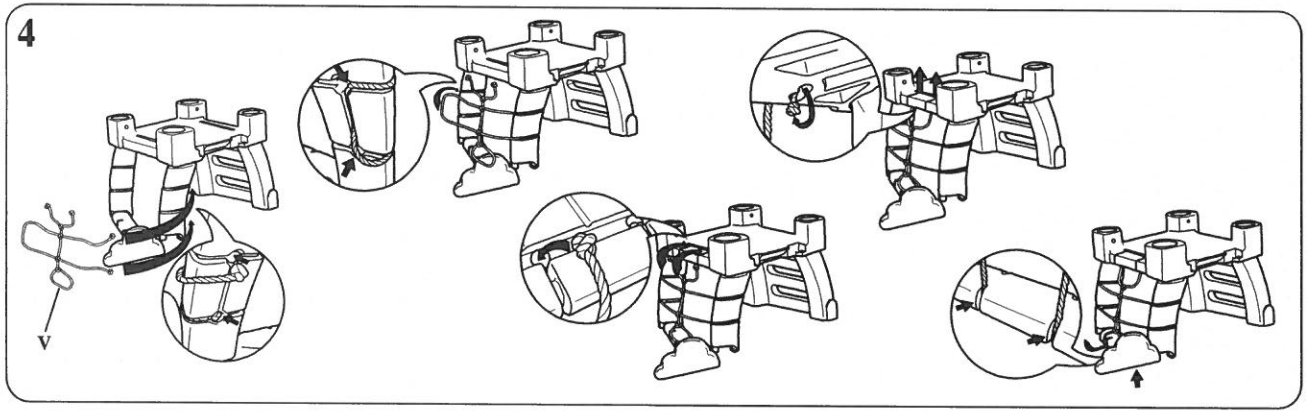
4
V

5

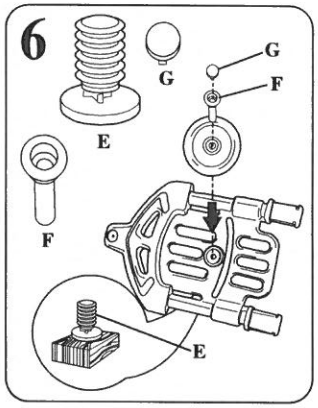
6
G
G
F
E
F
E

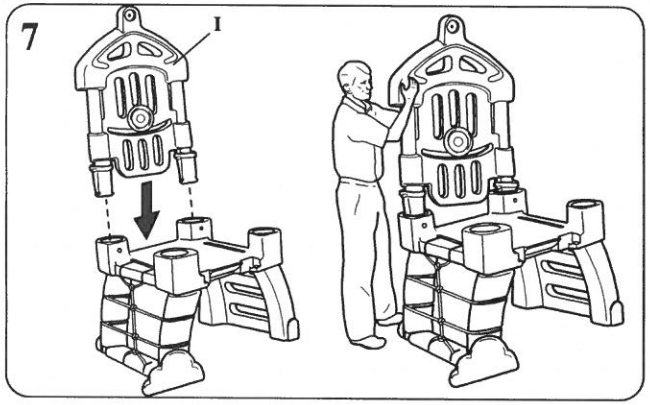
7
I

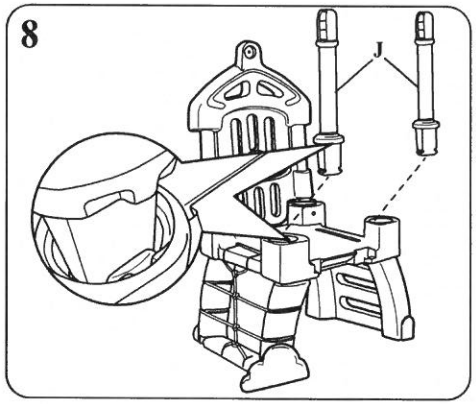
8
J

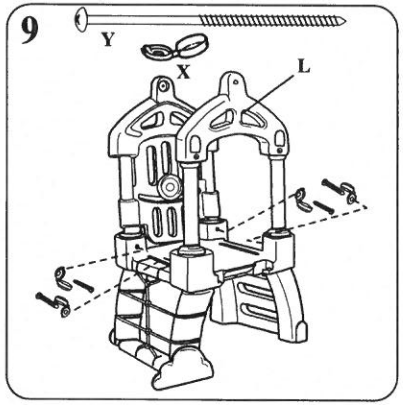
9
Y
X
L

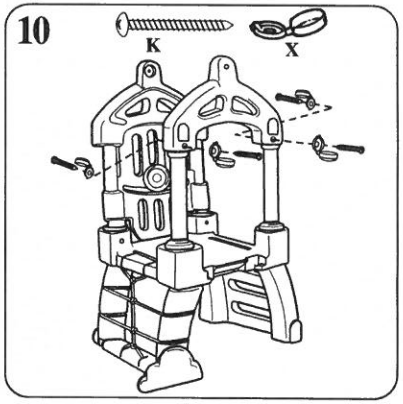
10
K
X

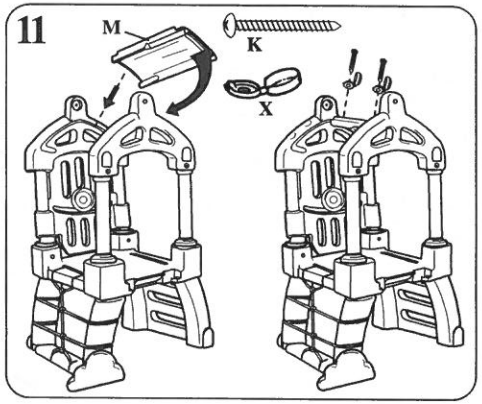
11
M
K
X

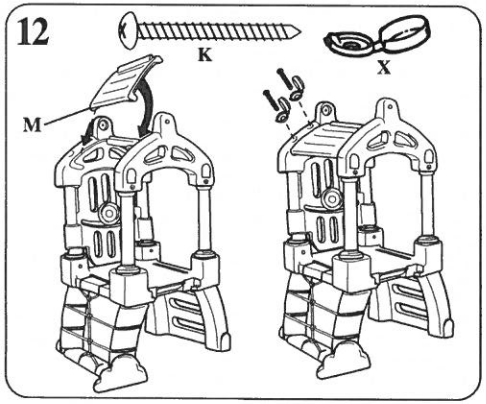
12
K
X
M

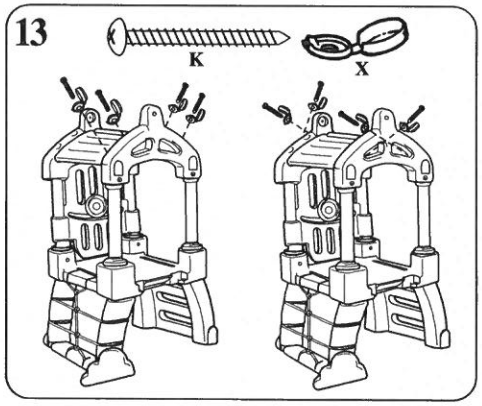
13
K
X

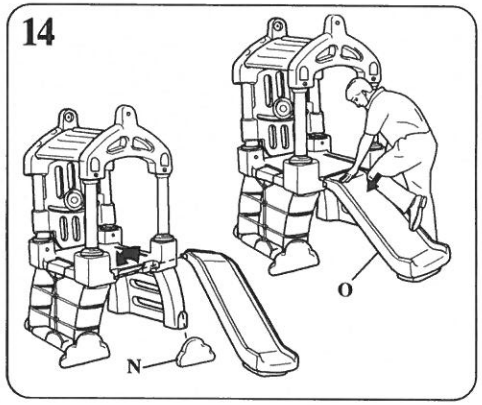
14
O
N

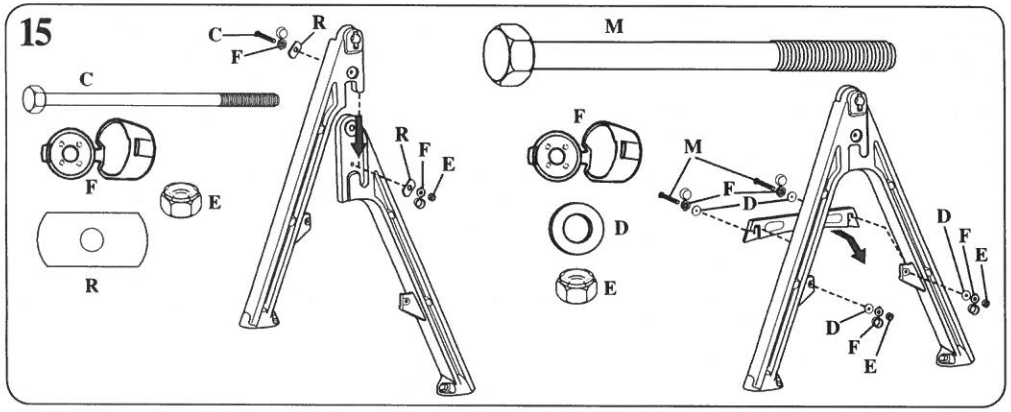

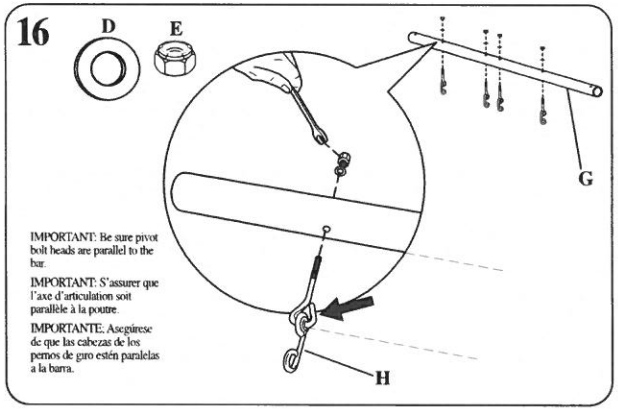

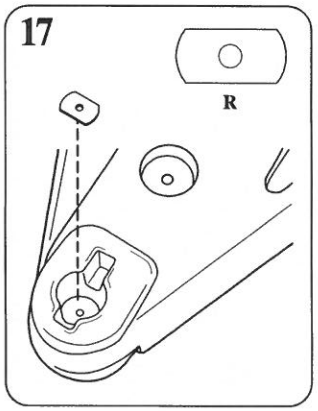

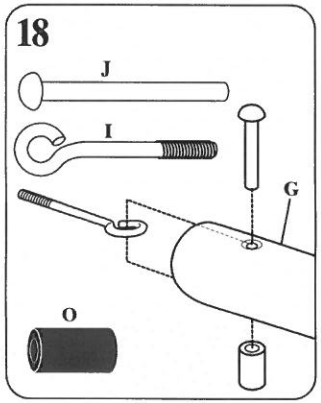

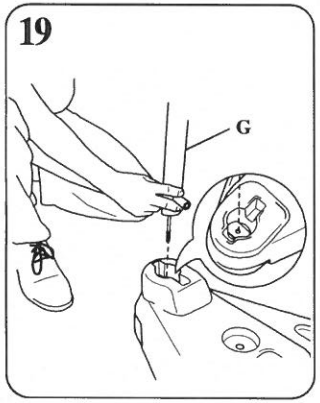

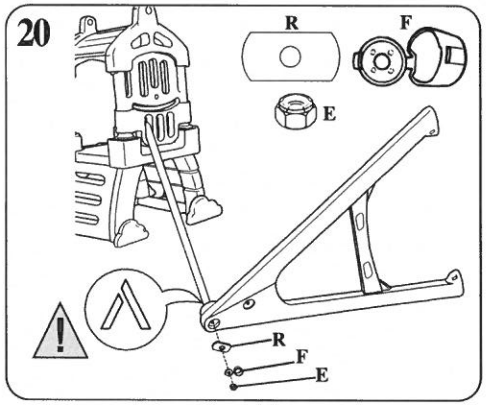

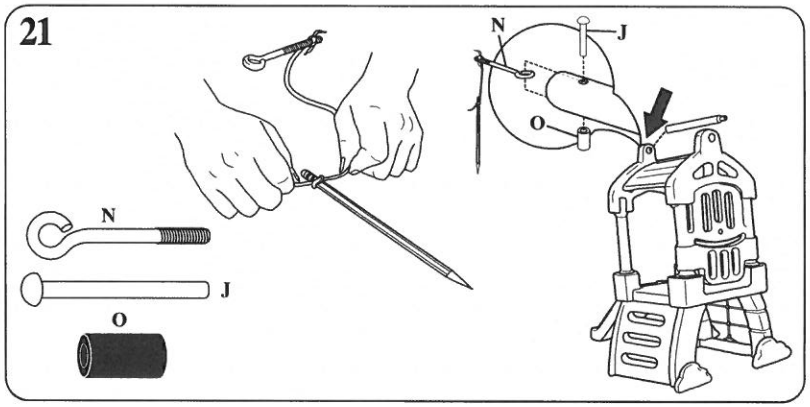

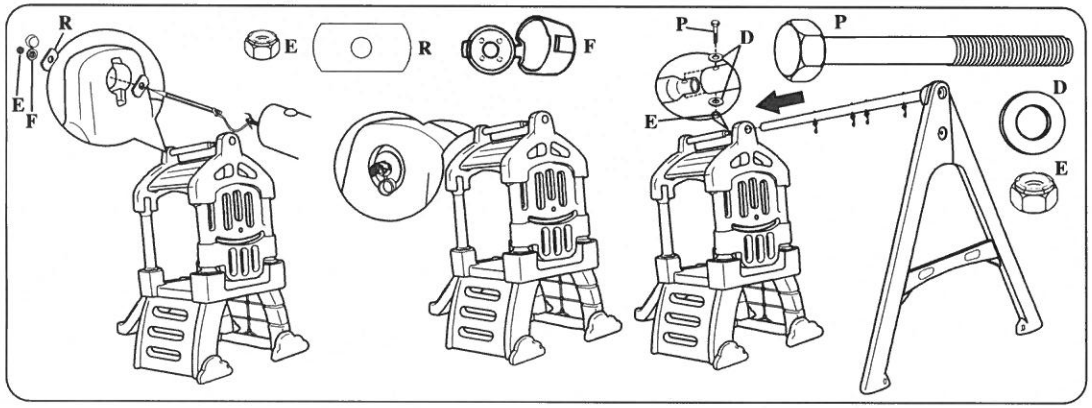

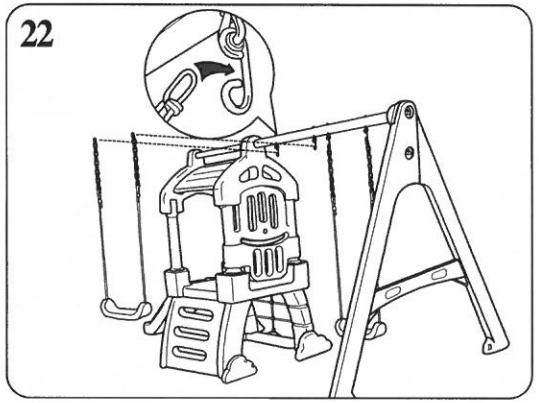

little tikes®

XIM612398-2R2 - 12/10

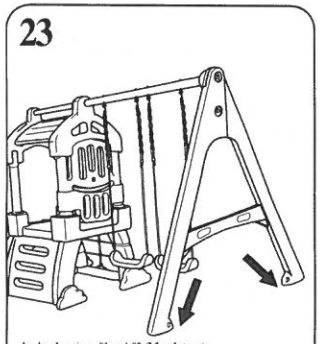

Anchor locations #1 and #2 **(Mandatory)**
Emplacements des brides d'ancrage n° 1 et n° 2 **(Obligatoire)**
Ubicaciones de los soportes No. 1 y 2 **(Obligatorias)**

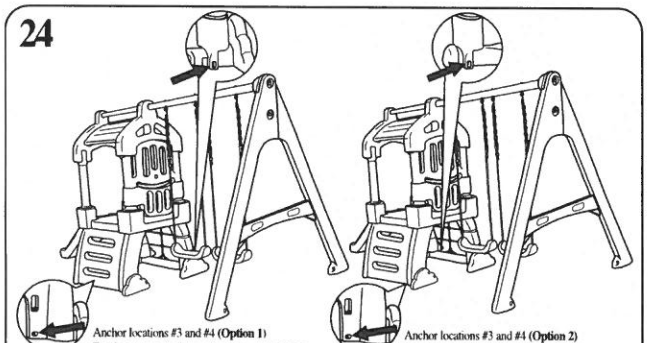

Anchor locations #3 and #4 **(Option 1)**
Emplacements des brides d'ancrage n° 3 et n° 4 **(Option 1)**
Ubicaciones de los soportes No. 3 y 4 **(Opción 1)**

Anchor locations #3 and #4 **(Option 2)**
Emplacements des brides d'ancrage n° 3 et n° 4 **(Option 2)**
Ubicaciones de los soportes No. 3 y 4 **(Opción 2)**

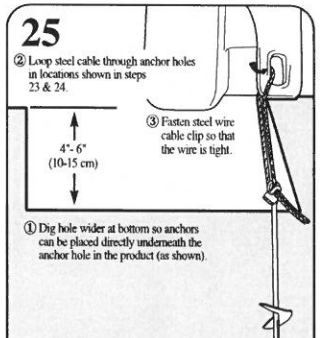

ASSEMBLY HINT:
Illus. 21: To assemble eye bolt into hole. Tie a 12" (30 cm) piece of string (not included) to the end of eye bolt (N) as shown. Tie the other end of the string to a pencil (not included). Push the pencil through washer (K), through the hole, and out the other side. Pull the eye bolt through the hole using the string. Untie string and pencil and remove before resuming assembly. Tighten all hardware securely.

ANCHOR KIT
⚠WARNING:
Failure to follow these warnings could result in serious injury.
- Inspect product at regular intervals for wear or loose hardware. Remove from service if any abnormal conditions such as cracks or breaks exist. Failure to perform periodic checks could cause the anchored product to overturn or cause a fall.
- Anchors must be used on level ground.
- Anchors must be installed entirely below ground level to prevent children from tripping.

MAINTENANCE
- Check all nuts, bolts, anchors, and anchor hardware twice monthly during usage period and tighten as required. Also check bolt coverings to be certain they are in place. Replace when necessary. It is particularly important that this procedure be followed at the beginning of each season.
- Check swing seat and hardware monthly during usage period for evidence of deterioration.
- Sand rusted areas on tubular parts and repaint using a nonlead-based paint meeting the requirements of Title 16 CFR part 1303.
- Take product indoors or do not use outdoors when temperatures fall below 0°F (-18°C).

DISPOSAL
- Disassemble and dispose of equipment in such a manner that no hazardous conditions such as but not limited to small parts and sharp edges exist at the time equipment is discarded.

CONSUMER SERVICE TOLL-FREE NUMBER:

United States:
www.littletikes.com
1-800-321-0183
Monday - Friday
The Little Tikes Company
16300 Roscoe Blvd. Suite 150
Van Nuys, CA 91406

United Kingdom:
www.littletikes.co.uk
Little Tikes
MGA Entertainment (UK) Ltd
50 Presley Way
Milton Keynes MK8 0ES
Bucks, UK
Tel: +0800 521 558

Printed in U.S.A. D.R.©2009 The Little Tikes Company
© The Little Tikes Company, an MGA Entertainment company. LITTLE TIKES® is a trademark of Little Tikes in the U.S. and other countries. All logos, names, characters, likenesses, images, slogans, and packaging appearance are the property of Little Tikes. Please keep this address and packaging for reference since it contains important information. Contents, including specifications and colors, may vary from photos depicted on package. Instructions included. Please remove all packaging including tags, ties & tacking stitches before giving this product to a child.

LIMITED WARRANTY
The Little Tikes Company makes fun, high quality toys. We warrant to the original purchaser that this product is free of defects in materials or workmanship for one year * from the date of purchase (dated sales receipt is required for proof of purchase). At the sole election of The Little Tikes Company, the only remedies available under this warranty will be either replacement of the defective part of the product or refund the purchase price of the product. This warranty is valid only if the product has been assembled and maintained per the instructions. This warranty does not cover abuse, accident, cosmetic issues such as fading or scratches from normal wear or any other cause not arising from defects in material and workmanship.
U.S.A and Canada: For warranty service or replacement part information, please visit our website at www.littletikes.com, call 1-800-321-0183 or write to: Consumer Service, The Little Tikes Company, 16300 Roscoe Blvd., Suite 150, Van Nuys, CA 91406, U.S.A. Some replacement parts may be available for purchase after warranty expires—contact us for details. **Outside U.S.A and Canada:** Contact place of purchase for warranty service. This warranty gives you specific legal rights, and you may also have other rights, which vary from country/state to country/state. Some countries/states do not allow the exclusion or limitation of incidental or consequential damages, so the above limitation or exclusion may not apply to you. *The warranty period is three (3) months for daycare or commercial purchasers.

FRANÇAIS

PORTIQUE
Age : 2 à 6 ans
Prière de conserver le reçu comme preuve d'achat.

LE MONTAGE DEVRA ÊTRA EFFECTUÉ PAR UN ADULTE.
Il est recommandé que deux adultes effectuent le montage.

⚠ATTENTION :
- Avant l'assemblage du produit, ce paquet contient des petites pièces de matériel qui peuvent présenter un risque d'étouffement, et des bords et des arrondis tranchants. Tenir hors de portée des enfants avant l'assemblage complet..
- Les chutes sur des surfaces dures peuvent provoquer des blessures à la tête ou d'autres blessures graves. Ne jamais installer l'appareillage sur du ciment, de l'asphalte, de la terre compactée, du bois ou d'autres surfaces dures. De la moquette sur des sols durs n'empêche pas les accidents. Utiliser toujours un revêtement protecteur sur le sol, sous et autour du matériel du terrain de jeux tel que l'indique la fiche d'information du consommateur sur les matériaux de revêtement de terrain de jeux. Hauteur maximale de protection contre les chutes requise jusqu'à 76 cm (30").
- Ce produit n'a pas été conçu pour les enfants de 2 à 6 ans.
- La surveillance par un adulte est recommandée. Ne laisser jamais un enfant sans surveillance.
- Poids maximum par enfant : 27 kg. Limité à 4 enfants. Un seul enfant par balançoire.
- Les enfants doivent porter des chaussures.
- À cet effet: il est nécessaire d'utiliser quatre (4) pièces d'ancrage (fournies avec l'extension). Ne pas utiliser ce produit sans pièces d'ancrage. Tous les dispositifs d'ancrage doivent être installés sous le terrain de jeu pour éviter aux enfants de trébucher ou de se blesser en tombant.
- L'extension du portique doit être utilisée avec ce produit uniquement et ne devrait pas être fixée à une autre structure.
- Il est recommandé de se protéger les yeux lors du montage en portant des lunettes de sécurité en utilisant un marteau.

MISE EN GARDE :
- Conserver ces instructions à titre de référence.
- Le respect des conseils et avertissements suivants réduit la probabilité de blessures sérieuses ou mortelles.
- Installer cet appareillage sur un terrain nivelé et à une distance d'au moins 2 m de tout objet. Les balançoires doivent être placées à une distance d'au moins 4 m de tout objet, à l'avant ou à l'arrière lorsqu'elles sont en position de repos. Les objets à éviter comprennent mais sans s'y limiter, les clôtures, les constructions, les branches hautes, les cordes à linge ou les fils électriques.
- Les sièges de balançoire ne doivent pas être suspendus à une hauteur de plus de 45 cm ou de moins de 20 cm du sol.
- Apprendre aux enfants l'utilisation du jouet une fois celui-ci bien monté et installé ; et jamais d'une autre manière que celle proposée.
- Ne pas permettre aux enfants de monter sur le produit lorsqu'il est mouillé.
- Les enfants doivent être vêtus de manière appropriée : ne pas les laisser porter de vêtements amples : ponchos, écharpes, vêtements avec lacet de serrage, etc. Les enfants doivent toujours porter des chaussures bien ajustées.
- Ne pas laisser les enfants accrocher des articles au portique qui ne sont pas spécifiquement conçus pour être utilisés avec ce produit, tels que (liste non exhaustive) : des cordes à grimper, des cordes à linge, des laisses pour animaux domestiques, des câbles et des chaînes, car ces articles pourraient présenter un danger de strangulation.
- Il est recommandé de ne pas utiliser le produit à l'extérieur à des températures inférieures à -18°C. Par temps extrêmement froid, le plastique perd de sa souplesse et peut devenir fragile et cassant. Mettre le produit à l'abri dans un endroit tempéré.
- Les enfants doivent avoir les mains vides lorsqu'ils sont sur la balançoire, et doivent se tenir à la balançoire.
- Pour assurer la sécurité des enfants, montrez-leur la manière appropriée d'utiliser la balançoire :
  Ne tordez pas les chaînes ou les cordes, ne les enroulez pas sur la barre porteuse du haut, car cela pourrait nuire à leur solidité.
  Ne balancez pas des sièges vides. Ne descendez pas de la balançoire tant qu'elle est en mouvement. Ne marchez pas devant, derrière ou entre les balançoires et d'autres objets. Ne portez pas de vêtements amples lors de l'utilisation de la balançoire. Portez toujours des vêtements et des chaussures ajustés lors de l'utilisation de la balançoire. Asseyez-vous toujours en vous appuyant de tout votre poids sur le milieu du siège de la balançoire.

CONSEIL DE MONTAGE
Illustration: 21 : Montage du boulon à œil dans l'orifice. Attacher une ficelle de 30 cm (non inclus) à l'extrémité du boulon à œil (N) selon l'illustration. Attacher l'autre extrémité de la ficelle à un crayon (non inclus). Passer le crayon à travers la rondelle (K), et le faire ressortir de l'autre côté. En utilisant la ficelle tirer le boulon à l'œil à travers l'orifice. Détacher la ficelle du crayon et enlever avant de finir le montage. Serrez fermement toute la boulonnerie.

KIT D'ANCRAGE
⚠AVERTISSEMENT ! :
Le non-respect des avertissements peut entraîner des blessures graves.
- Inspecter le produit régulièrement afin de détecter toute usure du matériel ou du matériel mal fixé. Ne pas utiliser en cas d'anormalités telles que des fissures ou des cassures.
  Le fait de ne pas inspecter le produit régulièrement peut entraîner le renversement du produit ancré ou provoquer une chute.
- Le dispositif d'ancrage doit être utilisé sur un sol nivelé.
- Le dispositif d'ancrage doit être installé complètement sous terre afin d'empêcher les enfants de trébucher.

① Creuser un trou plus large à la base pour pouvoir placer les pièces d'ancrage directement sous le trou du dispositif d'ancrage du produit (voir illustration).
② Faire passer le câble d'acier dans les trous du dispositif d'ancrage aux emplacements illustrés à l'étape 23 & 24.
③ Fixer les serre-câbles métalliques de manière à maintenir le câble bien serré.
④ Remplir tous les trous de terre battue et s'assurer que les pièces d'ancrage sont couvertes.

ENTRETIEN
- Vérifier tous les boulons, écrous et dispositif d'ancrage deux fois par mois pendant la période d'utilisation et resserrer l'appareillage comme il est requis. Vérifier également les couvre-boulons pour s'assurer qu'ils sont bien en place. Remplacer les lorsque c'est nécessaire. Il est important de suivre ce processus au début de chaque saison.
- Vérifier le siège de la balançoire et les éléments métalliques une fois par mois, pendant la période d'utilisation, pour contrôler l'état de détérioration. Oublier de vérifier régulièrement pourrait entraîner un retournement de l'article ou une chute de l'enfant.
- Poncer les zones rouillées sur les parties tubulaires et les repeindre en utilisant une peinture sans plomb conforme aux exigences de la norme 16 CFR section 1303.
- Mettre ce produit à l'intérieur et ne pas l'utiliser à des températures inférieures à -18°C.

ÉLIMINATION
- Le démontage et l'élimination de l'appareillage doivent s'effectuer de manière à ce que des pièces de petites dimensions ou tranchantes ou d'autres éléments ne représentent aucune source de dangers lors de la mise au rebut.

SERVICE CONSOMMATEURS
www.littletikes.fr
Little Tikes
MGA Entertainment
klantenservice@mgae.com
Tel : +31 (0)20 354 8024
Fax : +31 (0)20 659 8034

Imprimé aux Etats-Unis.
© The Little Tikes Company, et MGA Entertainment company. LITTLE TIKES® est une marque de commerce de Little Tikes aux États-Unis et dans d'autres pays. Tous les logos, noms, caractères, similitudes, images, slogans et apparence d'emballage sont la propriété de Little Tikes. Merci de conserver cette adresse et cet emballage car ils contiennent des informations importantes. Merci d'enlever l'emballage, y compris les étiquettes, bants et fils cousus, avant de donner ce jouet à un enfant. Le contenu, y compris les spécifications et les couleurs, peut varier des illustrations de l'emballage. Instructions incluses.

GARANTIE
The Little Tikes Company fabrique des jouets amusants de qualité exceptionnelle. Nous garantissons à l'acheteur d'origine que ce produit est exempt de vices de matériaux ou de fabrication pendant une année* à compter de sa date d'achat (le reçu d'achat daté est exigé comme preuve d'achat). Au titre de la présente garantie, la seule responsabilité de The Little Tikes Company et le seul recours se limitent au remplacement des pièces défectueuses du produit ou au remboursement du prix d'achat du produit. La présente garantie est valable uniquement si le produit a été assemblé et entretenu conformément aux instructions fournies. La présente garantie ne couvre ni les dommages résultant d'une utilisation abusive ou d'un accident, ni l'apparence esthétique telle les décolorations ou les rayures dues à l'usure normale ou à toute autre cause ne relevant pas de vices de matériau ou de fabrication.
États-Unis et Canada: Pour obtenir des informations sur le service de garantie ou de remplacement des pièces veuillez visiter notre site Web : www.littletikes.com, appeler le 1-800-321-0183 ou écrire à : Consumer Service, The Little Tikes Company, 16300 Roscoe Blvd., Suite 150, Van Nuys, CA 91406, U.S.A. Certaines pièces de rechange peuvent être achetées après l'expiration de la garantie – veuillez nous contacter pour obtenir de plus amples informations.
À l'extérieur des États-Unis et du Canada : Veuillez contacter le magasin où le produit a été acheté pour vous informer sur le service de garantie. La présente garantie vous offre des droits spécifiques reconnus par la loi, mais il se peut que vous ayez d'autres droits qui varient de pays / province à pays / province. Certains pays ou certaines provinces n'autorisent pas l'exclusion ou la limitation pour les dommages consécutifs ou fortuits, par conséquent la limitation ou l'exclusion qui précède peut ne pas s'appliquer à votre cas. *La période de garantie est de trois (3) mois pour les services de garderie et les acheteurs commerciaux.

ESPAÑOL

CONJUNTO DE COLUMPIOS
Edades: 2 a 6 años
Por favor guarde el recibo de venta como prueba de compra.

DEBE SER ARMADO POR UN ADULTO.
Se recomiendan dos adultos para el ensamblaje.

⚠ADVERTENCIA:
- Antes de ensamblar los componentes, recuerde que el paquete contiene piezas pequeñas con las que los niños podrían atragantarse. Asimismo, posee bordes afilados y puntas aguzadas. Hasta no terminar de ensamblar todas las piezas, mantenga alejados a los niños.
- Las caídas sobre superficies duras pueden causar lesiones graves o en la cabeza. Nunca instale el juego sobre hormigón, asfalto, tierra dura, madera u otras superficies duras. El uso de moqueta sobre suelos duros no garantiza que no haya lesiones. Siempre utilice superficie protectora en el área que se encuentra debajo y alrededor de los juegos de plaza según la "Hoja de Información al Consumidor sobre Materiales para Superficie de Juego". Se requiere protección para una altura máxima de caída de hasta 76 cm.
- Este producto está diseñado para que lo usen niños entre 2 y 6 años.
- Se requiere la vigilancia de adultos. No deje destendido al niño.
- Peso máximo por niño: 27 kg. Límite de 4 niños. Límite: 1 niño por columpio.
- Debe usarse calzado en todo momento.
- Este producto debe ser asegurado y requiere el uso de cuatro (4) soportes (incluidos). No lo use sin soportes. Todos los dispositivos para asegurar el producto deben colocarse debajo de la superficie de juego para evitar tropiezos o lesiones por causa de una caída.
- La extensión para el conjunto de columpios está diseñada para que se use con este producto solamente y no debe ser fijada a ninguna otra estructura.
- Protega sus ojos. Siempre use lentes de seguridad cuando utilice un martillo.

PRECAUCION:
- Guarde estas instrucciones para referencia futura.
- El seguir las siguientes instrucciones y advertencias reduce la posibilidad de lesiones serias o fatales.
- Coloque esta estructura sobre suelo nivelado y a por lo menos 2 m de cualquier objeto. Los columpios deben ubicarse a por lo menos 4 m de cualquier objeto por delante o por detrás con respecto a su posición de detención. Los objetos que deben evitarse incluyen, entre otros, cercas, edificios, ramas elevadas, tendederos y cables eléctricos.
- Los asientos de columpios deben colgarse no más arriba de 45 cm ni más abajo de 20 cm del suelo.
- Enséñeles a los niños el uso correcto de este juguete sólamente después de armado e instalado correctamente y no en ninguna otra forma que la designada.
- No permita que los niños se trepen cuando está mojado.
- Vista a los niños adecuadamente: No permita que lleven ropa demasiado suelta incluyendo ponchos, bufandas y vestimentas que tengan cordones. En todo momento deben ir calzados con zapatos que les queden bien.
- Enséñele a los niños a no atar elementos que no estén específicamente diseñados para usar con este producto tales como, entre otros, sogas de saltar, tendederos, correas de animales, cables y cadenas, ya que pueden provocar peligro de estrangulamiento.
- No se recomienda el uso de este producto al aire libre, cuando la temperatura baje a -18°C. En el frío extremo los materiales plásticos pierden elasticidad, se vuelven frágiles y se rompen con el impacto. Guarde este producto en un sitio cálido y protegido.
- Los niños no deben tener ningún objeto en las manos cuando estén en el columpio para poder sujetarse bien al mismo.
- Para su seguridad enséñeles a los niños el uso apropiado del columpio:
  No torcer cadenas ni cuerdas, ni enlazarlas en la barra de soporte superior ya que puede reducir la resistencia de las mismas. No columpiar asientos vacíos. No bajar del columpio cuando está en movimiento. No caminar demasiado cerca de un columpio en movimiento o entre el columpio y otros objetos. No llevar ropa demasiado suelta mientras se están columpiando. Siempre usar calzado que quede bien cuando se están columpiando. Siempre sentarse con todo el peso en el centro del columpio.

INDICACION DE MONTAJE
Ilus. 21: Cómo montar el gancho del perno en el orificio. Ate un trozo de cordón de 30 cm (no incluido) en el extremo del gancho (N) como se muestra. Ate el otro extremo del cordón a un lápiz (no incluido). Pase el lápiz por la arandela (K) y el orificio hasta que salga por el otro lado. Tire del cordón que está atado al gancho del perno para que pase por el orificio. Desate el cordón y el lápiz y retírelos antes de terminar el montaje. Ajuste bien todas las piezas.

JUEGO DE SOPORTES
⚠ADVERTENCIA:
El no seguir estas advertencias puede causar lesiones serias.
- Inspeccione el producto con regularidad para verificar que no haya piezas sueltas o gastadas. Retírelo del servicio si existieran condiciones anormales como grietas o roturas.
  El no realizar inspecciones periódicas puede ocasionar que el producto asegurado se vuelque o provoque una caída.
- Los soportes deben utilizarse en suelo uniforme.
- Los soportes deben colocarse completamente bajo el nivel del suelo para evitar que los niños se tropiecen.

① Haga el orificio más grande en la parte inferior para que los soportes puedan colocarse directamente debajo del orificio para el soporte en la estructura (como se muestra).
② Pase el cable de acero por los orificios de los anclajes en los sitios que se muestran en el pasos 23 & 24.
③ Asegure la grapa para el cable de alambre de acero de manera que el cable quede ajustado.
④ Rellene todos los orificios con tierra asegurándose que los soportes queden completamente cubiertos.

MANTENIMIENTO
- Revise todas las tuercas, pernos, soportes y piezas de ferretería de los soportes dos veces por mes en período de uso de la estructura y ajústelos según se requiera. También revise las cubiertas de los pernos para asegurase que están en su lugar. Reemplácelos cuando sea necesario. Es especialmente importante que se siga este procedimiento al principio de cada estación.
- Verifique todos los meses que el asiento del columpio y las piezas no estén deterioradas cuando esté en uso el producto. El no realizar verificaciones periódicas puede causar que el producto se vuelque o que cause una caída.
- Lije las áreas oxidadas en las piezas tubulares y vuelva a pintarlas utilizando una pintura sin plomo que cumpla con los requisitos de CFR 16, fragmento 1303.
- Guarde el columpio o simplemente no lo utilice cuando las temperaturas sean inferiores a -18°C.

DESECHO
- Desarme y deseche el equipo de tal forma que no se presenten condiciones peligrosas tales como, bordes filosos y piezas pequeñas, entre otras, cuando se deshaga del equipo.

SERVICIO AL CLIENTE
www.littletikes.com
Spain:
MGAe Little Tikes Iberia, S.L.
Avda. Burgos, 114. - 1ª Planta.
Edificio Cetil.
28050 Madrid.
Tel : +34 902 212152
Fax : +34 902 212153

Mexico:
Handell S.A. de C.V.
Gobernador José Guadalupe Covarrubias #78
Col. San Miguel Chapultepec
C.P. 11850, México, D.F.
HAN040701 FX5
Tel: 01-800-426-3355

Impreso en E.U.A.
© The Little Tikes Company, una compañía de MGA Entertainment. LITTLE TIKES® es una marca registrada de Little Tikes en EE.UU. y otros países. Todos los logotipos, nombres, personajes, representaciones, eslóganes y apariencia del embalaje son propiedad de Little Tikes. Conserve esta dirección y embalaje para referencia ya que contiene información importante. El contenido, incluyendo especificaciones y colores, puede ser diferente a las fotos que se muestran en el paquete. Instrucciones incluidas. Antes de darle este producto al niño quítele todo el embalaje, incluyendo etiquetas, amarres y costuras.

GARANTIA
La compañía Little Tikes fabrica juguetes divertidos de alta calidad. Le garantizamos al comprador original que este producto está libre de defectos de material o mano de obra por un año * a partir de la fecha de compra (se requiere el recibo de compra fechado como prueba). A exclusiva elección de la compañía Little Tikes, el único remedio disponible bajo esta garantía será el reemplazo de la parte defectosa del producto o el reembolso del precio de compra de dicho producto. Esta garantía es válida solamente si el producto ha sido montado y mantenido según las instrucciones. Esta garantía no cubre abuso, accidente, aspectos cosméticos tales como el descoloramiento o las rayas como consecuencia de un uso normal, ni ningún otro problema que no surja de defectos de material o mano de obra.
Fuera de EE.UU. y Canadá: Póngase en contacto con el lugar de compra para el servicio de garantía. Esta garantía le otorga derechos legales específicos y es posible también que tenga otros derechos que varían según el país/estado. Algunos países/estados no permiten la exclusión o limitación de daños consecuentares o consecuentes, por lo cual la limitación o exclusión mencionada puede no aplicarse a usted. *El período de garantía es de tres (3) meses para guarderías o compradores comerciales.